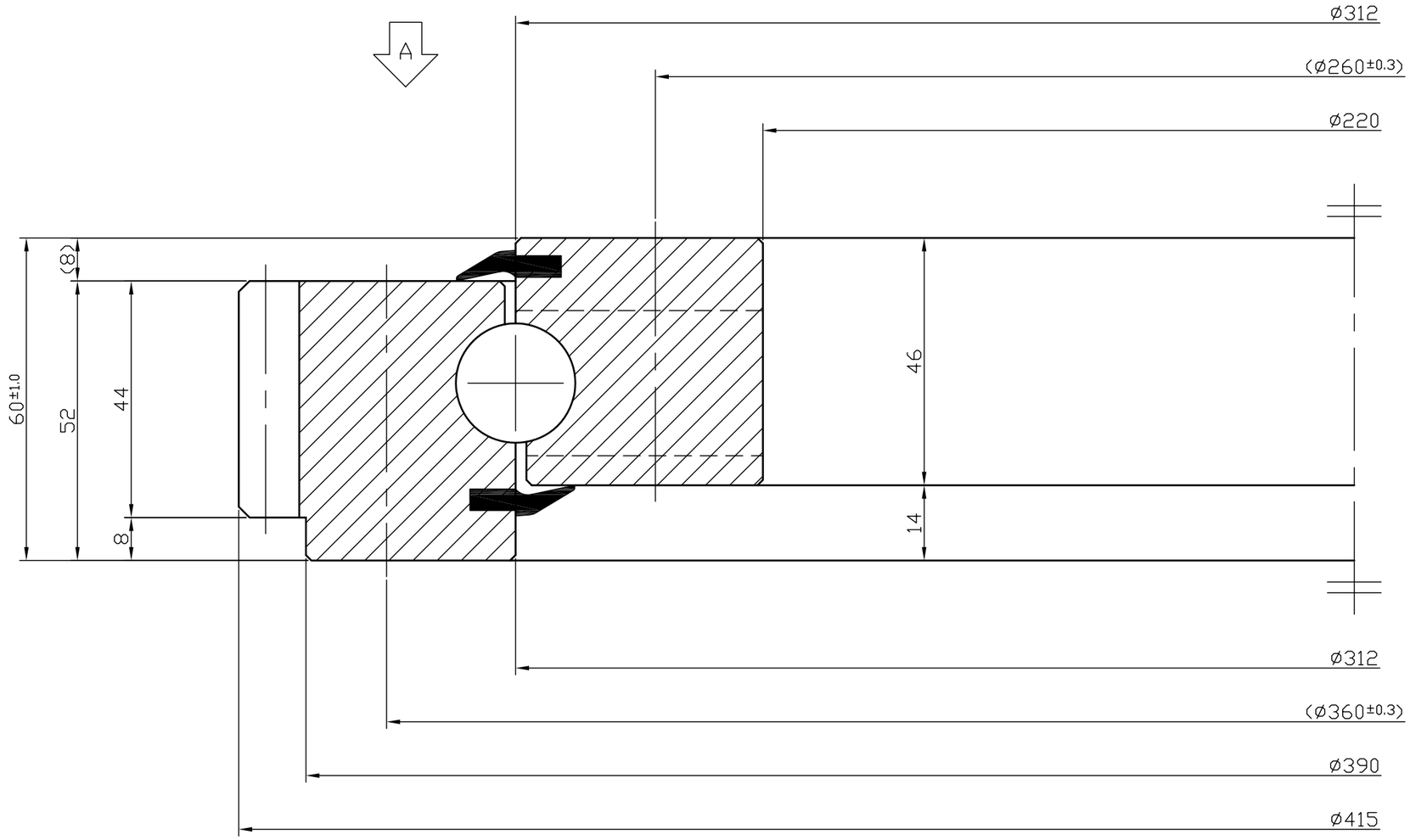

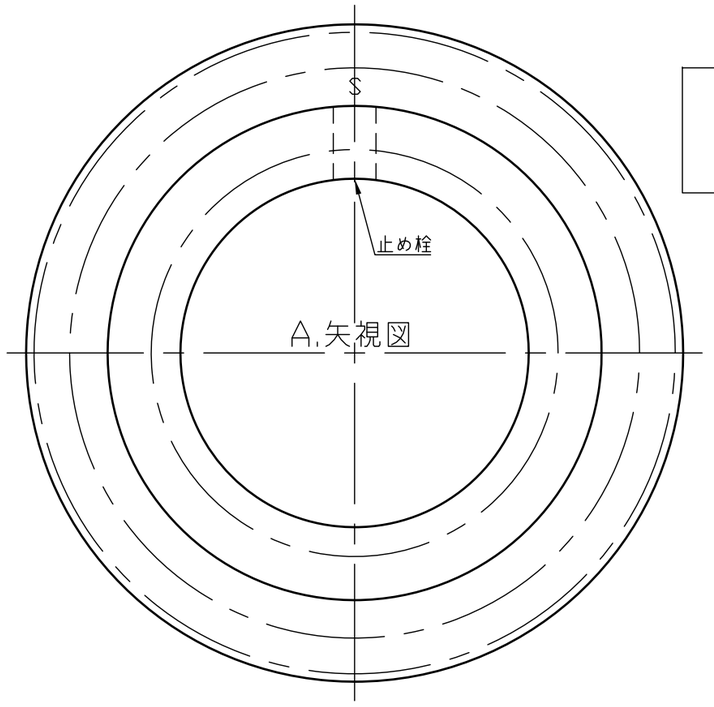

※取付穴およびグリスニップルはご指定通り
加工いたします。（ご相談ください。）

注記
1.内外輪の軌道面および歯面は高周波焼入れを行う。
2.止め栓位置及びSマーク位置はソフトゾーンとする。
※取付時にはソフトゾーンを最も荷重のかからない位置にセットしてください。

歯車仕様 GEAR DATA	
歯型 TYPE	並歯
モジュール MODULE	5
圧力角 PRES.ANGLE	20°
歯数 NO.OF TOOTH	81
基準ピッチ円直径 PITCH DIA	405
転位係数 SHIFT COEFFICIENT	0
マタギ歯厚 TOOTH THICKNESS	
精度 GEAR ACCURACY	JIS7級相当
備考 REMARK	歯面高周波焼入れ

KASHIKI SLEWING BEAIRNG

静定格スラスト荷重(Coa) BASIC STATIC THRUST LOAD RATING	651kN (66,000kgf)
アキシアルスキマ AXIAL CLEARANCE	0.08～0.25mm
ラジアルスキマ RADIAL CLEARANCE	

No.	部品名 NOMENCLATURE	材質 MATERIAL	数量 QUANTITY	備考 REMARK
10	グリス GREASE	市販品 ON THE MARKET		ALVANIA EP2
9	グリスニップル GREASE NIPPLE	市販品 ON THE MARKET		A-PT1/8
8	テーパーピン TAPER PIN	市販品 ON THE MARKET	1	
7	止め栓 PLUG	S45C	1	
6	下シール LOWER SEAL	合成ゴム SYNTHETIC RUBBER	1	
5	上シール UPPER SEAL	合成ゴム SYNTHETIC RUBBER	1	
4	間座 SEPARATOR	NYLON	1SET	
3	鋼球 STEEL BALL	SUJ-2	1SET	ø22.225
2	内輪 INNER RACE	S48C	1	
1	外輪 OUTER RACE	S48C	1	

客先 CUSTOMER	
部品名称 NOMENCLATURE	旋回軸受 SLEWING BEARING
型番 ASSEMBLY NO.	SO-220J

検図 CHECKED	設計 DESIGNED	製図 DRAWN		尺度 SCALE
		K.T		Free

図面番号 DWG.NO.

指示なき直径箇所の寸法許容差 UNDIM.DIA.TOLERANCE				
30を超え 120以下	120を超え 400以下	400を超え 1000以下	1000を超え 2000以下	2000を超え 4000以下
±0.8	±1.2	±2	±3	±4

株式会社泉州ベアリングサービス
SENSHU BEARING SERVICE Corp

※当図面および当図面に関連する技術情報につきましては、当社の事前の許可なく、複製物を作成すること、本来の目的以外に使用すること、ならびに第三者に開示、公開する行為を禁止します。

http://www.senshu-bearing.com